# 事務組織図

令和 6年 4月 1日 現在

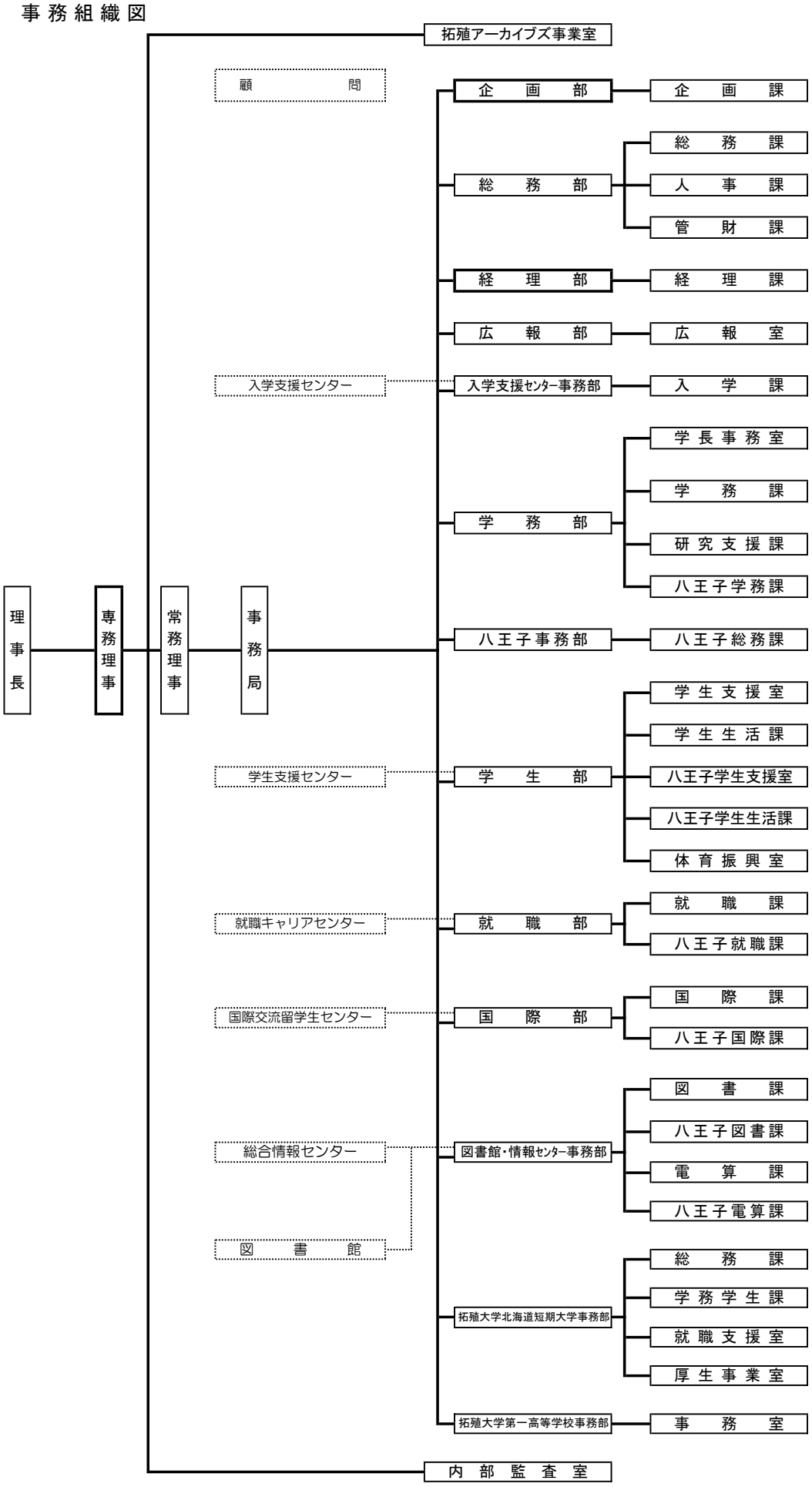


株式会社紅陵企画