# 事務組織図
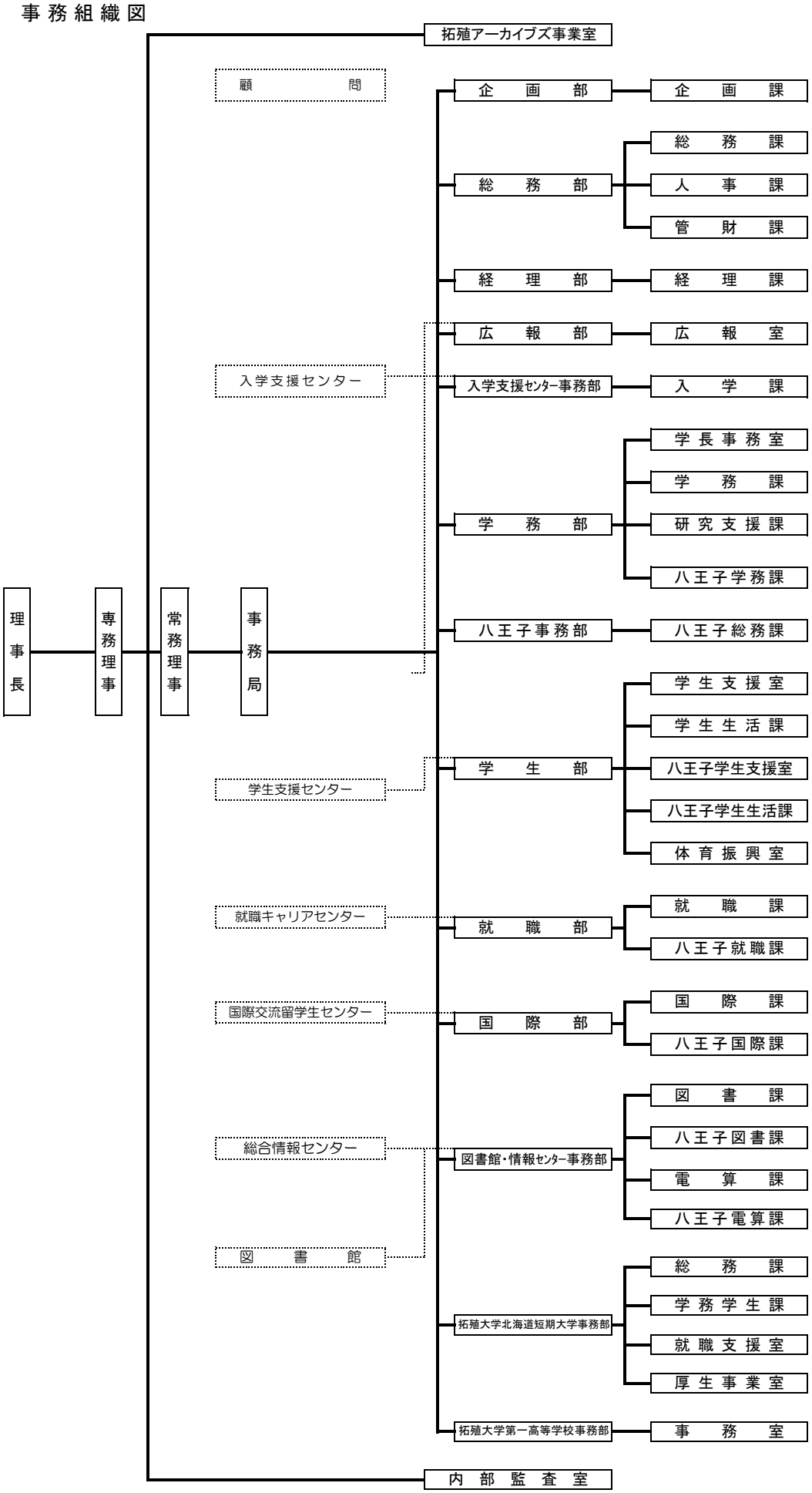
令和 7年 4月 1日 現在